Soffione a pioggia con fissaggio a muro 300 mm - Platinato spazzolato

IMO

28 679 670 Versione del prodotto da 3/13/2017

- sporgenza 450 mm
- Soffione a pioggia Ø 300 mm
- PURE RAIN, portata max 14 l/min (a 3 bar)
- Funzione a partire da: 10 l/min
- rosetta 65 x 65 mm
- ingresso 1/2"
- con sistema anticalcare
- con funzione neutra

Compatibile con: IMO, CYO

Platinato spazzolato	28 679 670-06
Cromato	28 679 670-00
Platinato	28 679 670-08
Ottone spazzolato (Oro 23k)	28 679 670-28
Nero opaco	28 679 670-33
Cromo spazzolato	28 679 670-93
Dark Platinum spazzolato	28 679 670-99

Prodotti complementari

raccordo angolare ad incasso - 35 085 970 90
●Profondità d'incasso max. mm
●profondità d'incasso min. mm

Soffione a pioggia con fissaggio a muro 300 mm - Platinato spazzolato

IMO

28 679 670 Versione del prodotto da 3/13/2017

mm [inches]

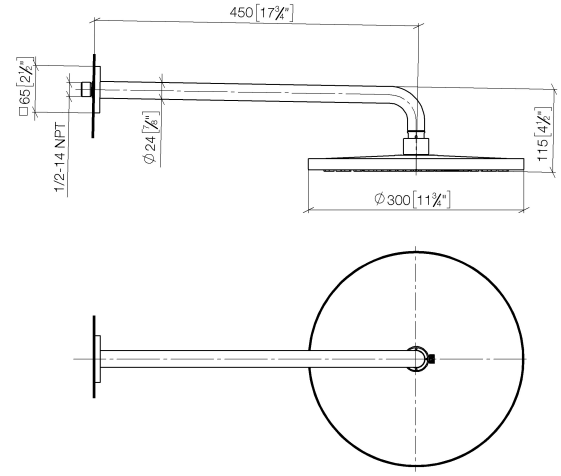

Diagramma di portata

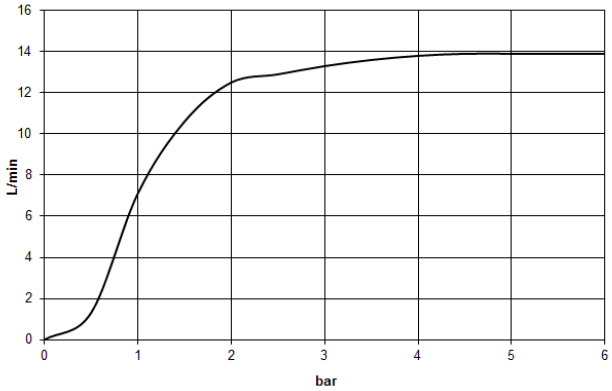

Codes & Standards

DIN 4109	ISO 3822	Scottish Water Byelaws	UK Water Supply Regulations

Ü-Zeichen

Certificati

WRAS_2212 LGA_29

Soffione a pioggia con fissaggio a muro 300 mm - Platinato spazzolato

IMO

28 679 670 Versione del prodotto da 3/13/2017

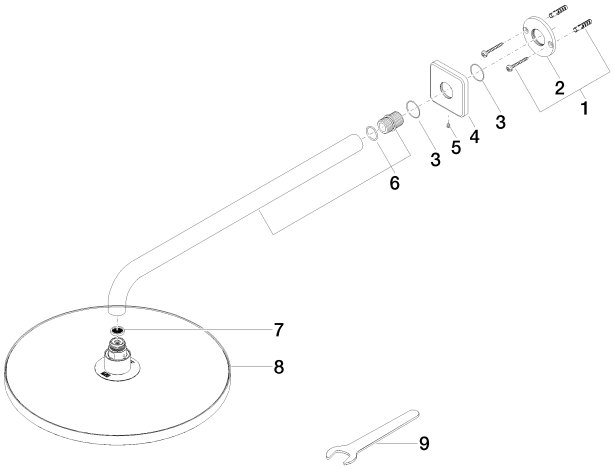

Elenco delle parti di ricambio

N.	Codice articolo	Denominazione	Quantità necessaria	Tempo di produzione
1	04 30 31 032 00 90	set di fissagio	1	2
2	09 17 20 120 90	sostegno	1	2
3	09 14 10 150 90	guarnizione	2	2
4	09 27 67 015-06	rosetta	1	10
5	90 31 11 038 00 90	perno	1	2
6	90 11 03 070 00-06	tubo	1	10
7	09 23 01 075 90	inserto	1	2
8	04 12 05 091 00-06	doccia	1	10
9	90 30 09 069 00 90	chiave	1	2

Con riserva di errore e di modifiche tecniche, di modifiche ai modelli e alla gamma dei prodotti.
Per ulteriori informazioni: www.dornbracht.com +49 (0) 2371 8899 900 mail@dornbracht.com